TIEFENBACH
Control Systems GmbH

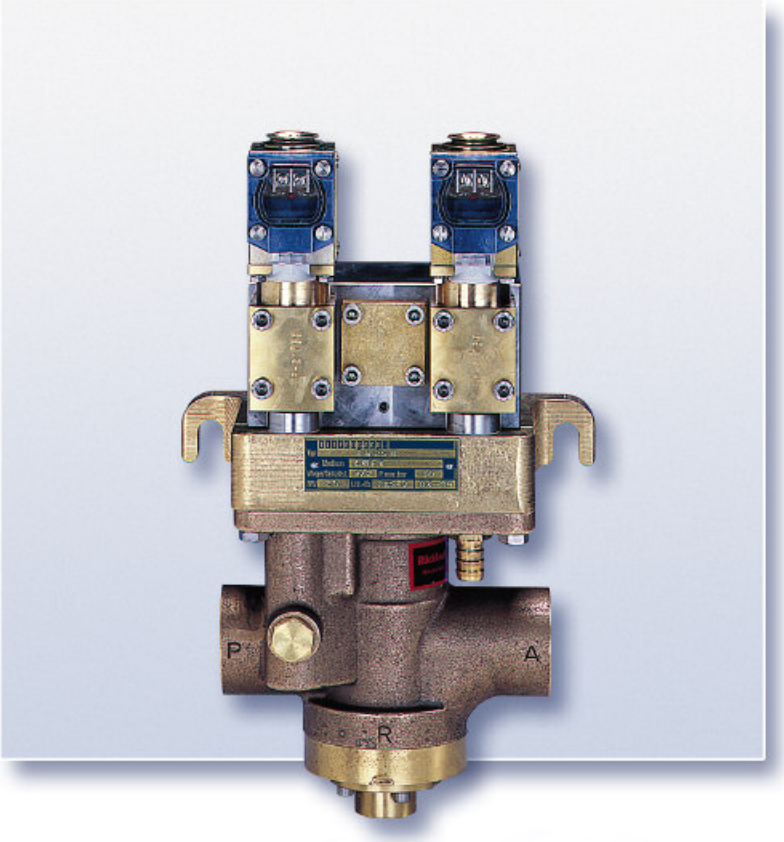

2/2-Wegeventil

2W..H/iEA09

mit Selbsthaltung,
DN 10 bis DN 50,
eigengesteuert,
für Druckluft,
mit elektropneumatischem Vorsteuerventil

- Robuste Bauweise
- Verwendung von korrosionsbeständigen Werkstoffen für alle Bauteile
- Völlige Trennung des Elektromagneten vom Durchflussteil
- Optische Ventilstellungsanzeige
- Zusätzliche Handbetätigung serienmäßig
- Schutzart: IP 54 nach EN 60529/IEC 529
- I M2 EEx ia I eigensicher gemäß Richtlinie 94/9/EG (ATEX)

Ausführungen	Nennweite/mm	Rohranschluss
2W10H/iEA09	10	R ⅜
2W15H/iEA09	15	R ½
2W20H/iEA09	20	R ¾
2W25H/iEA09	25	R 1
2W32H/iEA09	32	R 1¼
2W40H/iEA09	40	R 1½
2W50H/iEA09	50	R 2

2W..H/iEA09

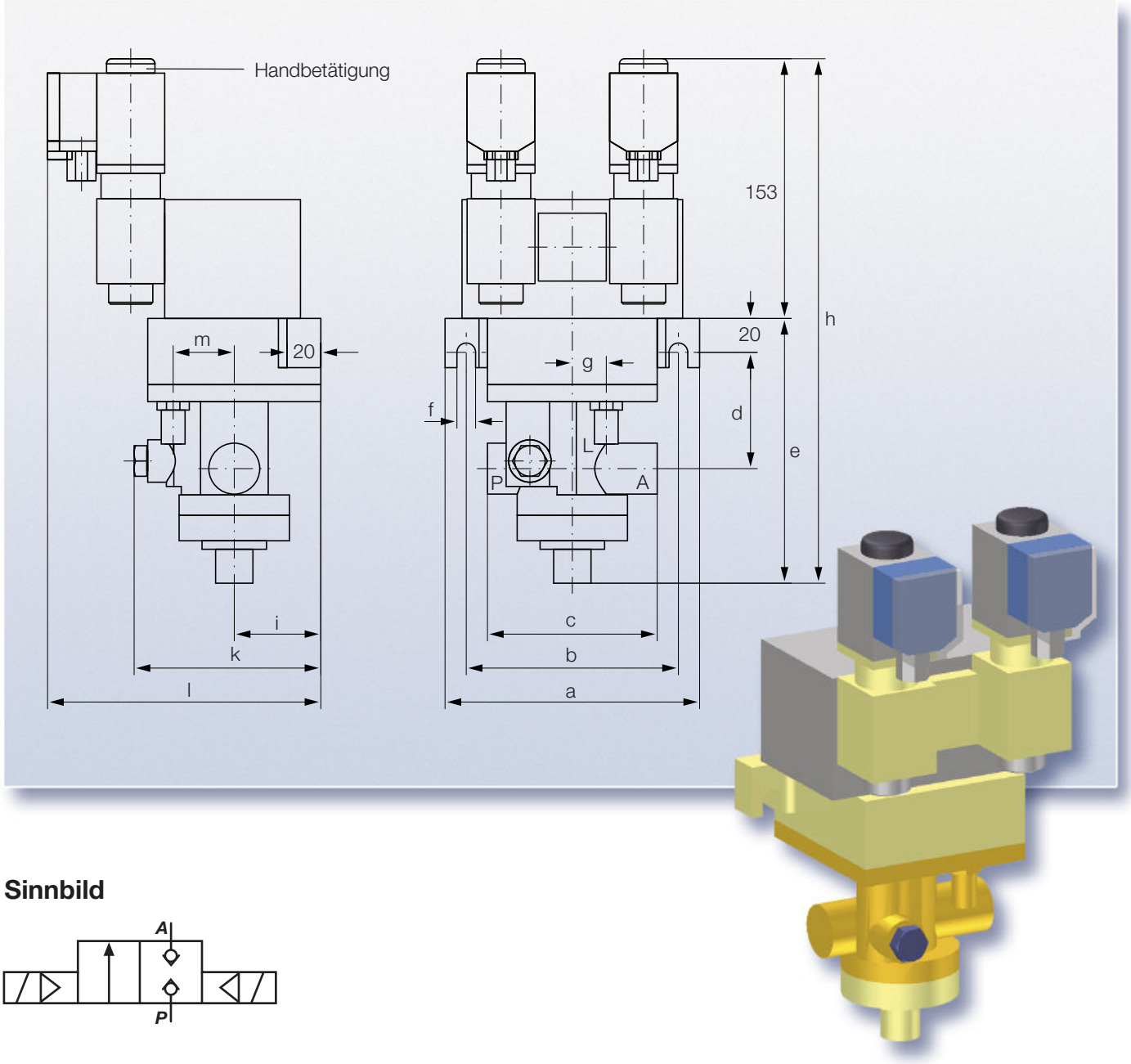

Sinnbild

Baugr.	NW	P,A	L	a	b	c	d	e	f	g	h	i	k	l	m
1	10	R ⅜	R ⅜	150	125	100	68,5	156	11	20	309	51	109	161	35
1	15	R ½	R ⅜	150	125	100	68,5	156	11	20	309	51	109	161	35
2	20	R ¾	R ⅜	205	176	160	95	202	13	41	355	63	133	178	40
2	25	R 1	R ⅜	205	176	160	95	202	13	41	355	63	133	178	40
2	32	R 1¼	R ⅜	205	176	160	95	202	13	41	355	63	133	178	40
3	40	R 1½	R ⅜	205	176	170	107	244	13	41	397	63	133	178	45
3	50	R 2	R ⅜	205	176	170	107	244	13	41	397	63	133	178	45

2W..H/iEA09

FUNKTION UND AUFBAU

Wegeventile dienen in der Fluidtechnik dazu, das Arbeitsmedium (Druckluft oder Hydraulikflüssigkeit) freizugeben, zu sperren oder die Durchflussrichtung zu ändern. Die Bezeichnung des Wegeventils leitet sich aus der Anzahl der Schaltstellungen sowie der Anzahl der Anschlüsse pro Schaltstellung ab.

Das 2/2-Wegeventil mit Selbsthaltung ist ein vorgesteuertes Sitzventil mit zwei Anschlüssen und zwei Schaltstellungen. Es besteht aus der Hauptsteuereinheit mit einem tellerförmigen Sitzkolben und der Vorsteuereinheit. Die Vorsteuereinheit besteht aus zwei Vorsteuer-Kugelsitzventilen. Diese werden jeweils über einen eigensicheren Ventilmagneten angesteuert. Sitzventile haben generell den Vorteil, dass im Gegensatz zu Schieberventilen keine Leckageverluste auftreten.

Das 2/2-Wegeventil ist eigengesteuert. Das bedeutet, dass für den Betrieb der Vorsteuereinheit das Arbeitsmedium aus der Hauptsteuereinheit genutzt wird.

Die Durchleitung der Druckluft zwischen den Einheiten erfolgt dabei über Bohrungskanäle. Um die Vorsteuereinheit vor Verunreinigungen zu schützen, ist in dem Bohrungskanal für die Druckversorgung ein Filter eingebaut, welcher leicht und schnell auszutauschen ist.

Bei der Ansteuerung der Vorsteuereinheit über den Ventilmagneten wird die Hauptsteuereinheit pneumatisch geöffnet und gibt den Durchfluss von der Druckseite P zur Arbeitsseite A frei.

Das 2/2-Wegeventil ist mit einer Selbsthaltung ausgestattet. Das bedeutet, dass bei Aktivierung des Vorsteuerventils Y die Hauptsteuereinheit weiterhin in Arbeitsstellung verbleibt, auch wenn das Vorsteuerventil Y deaktiviert wird. Erst bei Ansteuerung durch das Vorsteuerventil X gelangt die Hauptsteuereinheit wieder in die Ruhestellung bzw. Sperrstellung.

Der Leckageanschluss L dient beim Wechsel der Schaltstellungen dazu, den Raum E zu entlüften.

Das Ventilgehäuse besteht aus Rotguss und alle weiteren Einbauteile des Ventils sind ebenfalls aus korrosionsbeständigen Werkstoffen gefertigt. Die Bauteile des Ventilmagneten sind weitgehend in Gießharz eingebettet. Auf Grund der gesamten Konzeption des Ventils ist die Sicherheit hinsichtlich des Explosionsschutzes sowie gegen mechanische Beschädigungen gewährleistet.

Das 2/2-Wegeventil zeichnet sich durch eine hohe Standzeit aus. Auch im Bergbau unter Tage hat sich der Einsatz unter widrigen Bedingungen seit Jahrzehnten bewährt.

Funktionsschema

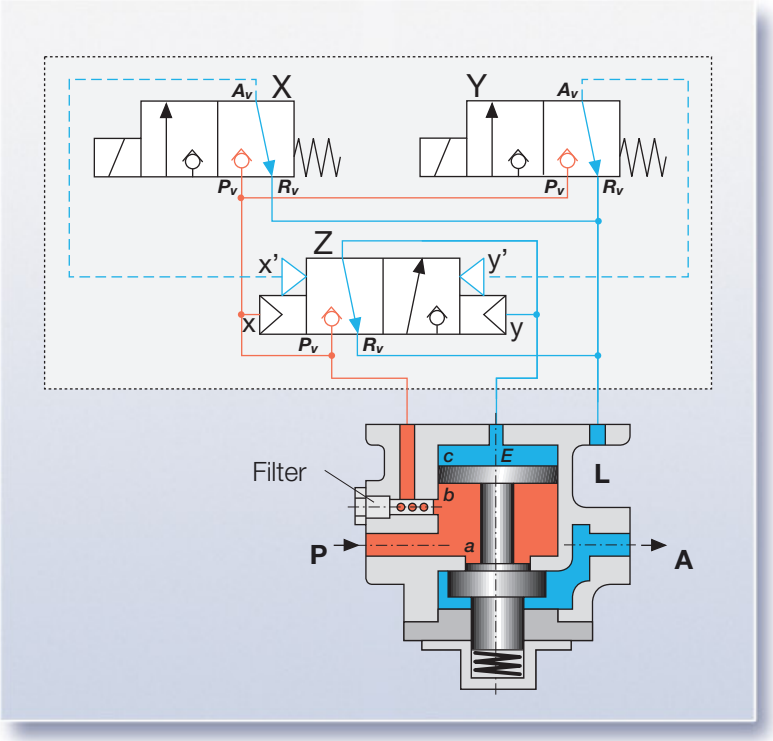

2W..H/iEA09

TECHNISCHE DATEN

Bauart	vorgesteuertes 2/2-Wegeventil mit Selbsthaltung
Gehäuse/Durchflussteil	Rotguss
Abdichtung am Ventilsitz	elastische Formdichtung auf Metall
Anschlüsse	Rohrgewinde R⅜ – R2
Medium	Druckluft
Mediumtemperatur	max. 85 °C
Betriebsdruck	3 bar – 40 bar
Einbaulage	beliebig
elektrischer Anschluss	eigensichere Gleichspannung, verpolbar
elektrische Anschlusswerte	V_{nenn} = 12 V DC; V_{max} = 13,5 V DC; I_{nenn} = 50 mA je Ventilmagnet
Temperaturbereich	-20 °C bis 60 °C
Schutzart	IP 54 nach EN 60529/IEC 529
EX-Kennzeichnung	I M2 EEx ia I gemäß Richtlinie 94/9/EG
Bescheinigungs-Nr.	DMT 99 ATEX E 102

TYPENSCHLÜSSEL UND BESTELLANGABEN

2W*H/iEA09	2 Magnetventile, eigensicher
	Halteventil
	Nennweite in mm
	2/2-Wegeventil für Druckluft

AUSFÜHRUNGSBEISPIEL

2W20H/iEA09

- 2/2-Wegeventil mit Selbsthaltung
- Nennweite 20 mm
- mit 2 eigensicheren Magnetventilen für Druckluft

Technische Änderungen vorbehalten · Version 10/12

Tiefenbach Control Systems GmbH · Rombacher Hütte 18a · 44795 Bochum
Telephone +49 (0) 234 - 777 66-0 · Fax +49 (0) 234 - 777 66-999
info@tiefenbach-controlsystems.com · www.tiefenbach-controlsystems.com